Инструкция по применению панелей PhoneStar для звукоизоляции помещений

PhoneStar®

Экологически безупречен, эффективен и прост, как само совершенство...

PhoneStar – четыре в одном

- Звукоизоляция ударного шума
- Звукоизоляция воздушного шума
- Звукопоглощающий материал
- Заменитель «плавающего пола»

Общие рекомендации по монтажу панелей PhoneStar на деревянных и бетонных перекрытиях

- Поверхность межэтажных перекрытий должна быть сухой и ровной.

  Панели PhoneStar укладываются непосредственно на ровное бетонное или сплошное деревянное основание вплотную к стенам.

  Панели укладываются стык в стык и по отношению панель к панели - вразбежку.

  Все стыки между панелями и между панелями и стенами проклеиваются лентой Wolf-Tape. Поверх полученного таким образом „плавающего пола“ в соответствии с инструкциями укладывается финишное покрытие пола.

- Для выравнивания неровностей основания до 5 мм рекомендуется использование Wolf-Vlies ХПП, которая позволяет нивелировать неровности основания и улучшает свойства конструкции в целом.

- Для выравнивания неровностей основания более 5мм рекомендуется использование самовыравнивающихся смесей.

- Для дальнейшего улучшения звукоизоляции возможна укладка панелей PhoneStar в два слоя.

  При этом второй слой PhoneStar крепится на полосках паркетного клея, вразбежку к свободно уложенному первому слою.

- Слой панелей PhoneStar уложен и готов к проклейке лентой Wolf-Tape.

Монтаж ламината и паркета системы „клик“ на слой звукоизоляции PhoneStar

- Ламинат и паркет системы „клик“ монтируется непосредственно на панели PhoneStar, уложенные на перекрытие в соответствии с общими рекомендациями.

- Во избежание создания звуковых мостиков между ламинатом/паркетом и стеной необходимо оставить зазор величиной 5 - 8 мм.

  Панели PhoneStar при этом укладываются без зазора со стеной, вплотную.

Примечание:

- Использование подложки, используемой обычно при укладке ламината, между панелями PhoneStar и ламинатом/паркетом не приводит к дополнительному улучшению звукоизоляции.

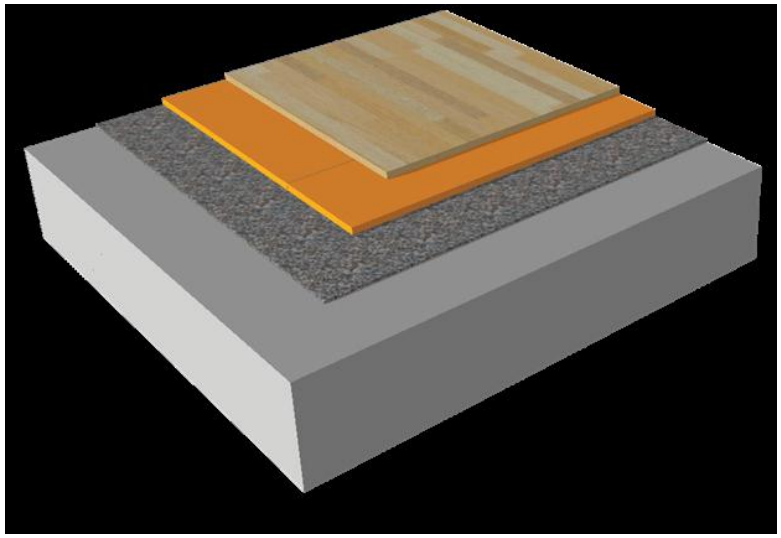

Сверху вниз:

- Ламинат / паркет
- Панели PhoneStar
- Wolf-Vlies ХПП * для выравнивания неровностей поверхности перекрытия до 5 мм
- Бетонное перекрытие

Монтаж штучного паркета на слой звукоизоляции PhoneStar

- Бетонное перекрытие перед укладкой паркета, должно соответствовать общим рекомендациям, затем на поверхность перекрытия валиком наносится грунтовка.

- После просушки панели PhoneStar приклеивается к бетонному основанию сплошным слоем паркетного клея.

- Стыки проклеиваются лентой Wolf-Tape, затем к панелям сплошным слоем паркетного клея приклеивают паркет.

Рекомендуемые материалы:

- Грунтовка:
  UZIN-PE 414 Turbo
  или Ardex P51
- Клей паркетный:
  1K PUR UZIN – MK92 S
  или Ardex AF 2420

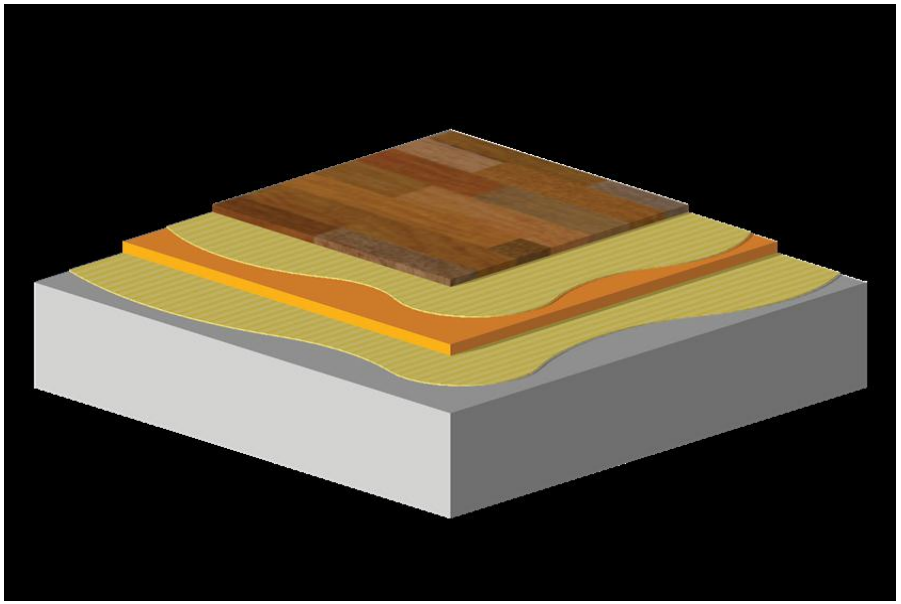

Сверху вниз:

- Паркет (штучный)
- Паркетный клей
- Панели PhoneStar
- Паркетный клей
- Бетонное перекрытие

Монтаж керамогранита и кафельной плитки на слой звукоизоляции PhoneStar

- На подготовленную поверхность перекрытия сплошным слоем паркетного клея приклеиваются панели PhoneStar.

- Стыки панелей проклеиваются лентой Wolf-Tape, затем поверхность панелей грунтуется кистью или валиком.

- После просушки на панели PhoneStar укладывается армирующая стеклосетка, поверх нее наносится клей для укладки плитки толщиной 3 – 4 мм и выравнивается.

- После просушки (48 часов) обычным способом монтируется кафельная плитка.

Рекомендуемые материалы:

- Клей паркетный: 1K PUR UZIN – MK92S или Ardex AF 2420
- Грунтовка:Ardex P51
- Клей для укладки плитки: Ardex X 78

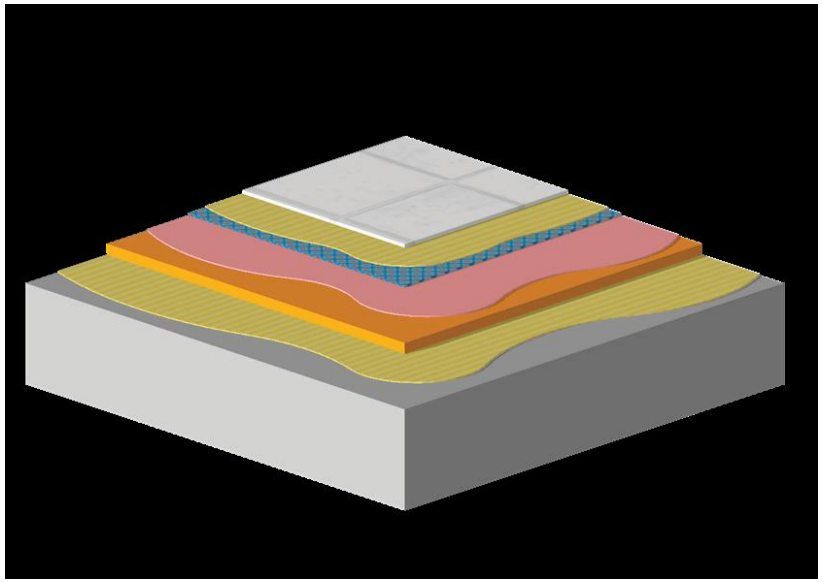

Сверху вниз:

- Керамогранит / кафель + клей
- Армирующая стеклосетка + клей
- Панели PhoneStar
- Паркетный клей
- Бетонное перекрытие

Монтаж линолеума и ковролина на слой звукоизоляции PhoneStar

- На подготовленную поверхность перекрытия сплошным слоем паркетного клея приклеиваются панели PhoneStar.
- Стыки проклеиваются лентой Wolf-Tape, затем поверхность панелей покрывается грунтовкой.
- После просушки на панели PhoneStar укладывается армирующая стеклосетка, поверх нее наносится шпаклёвка толщиной 3 – 4 мм и выравнивается.
- На просохший слой шпаклёвки обычным способом монтируется линолеум или ковролин.

Рекомендуемые материалы:

- Клей паркетный: 1K PUR UZIN – MK92S или Ardex AF 2420
- Грунтовка:Ardex P51
- Шпаклёвка: Ardex FA 20

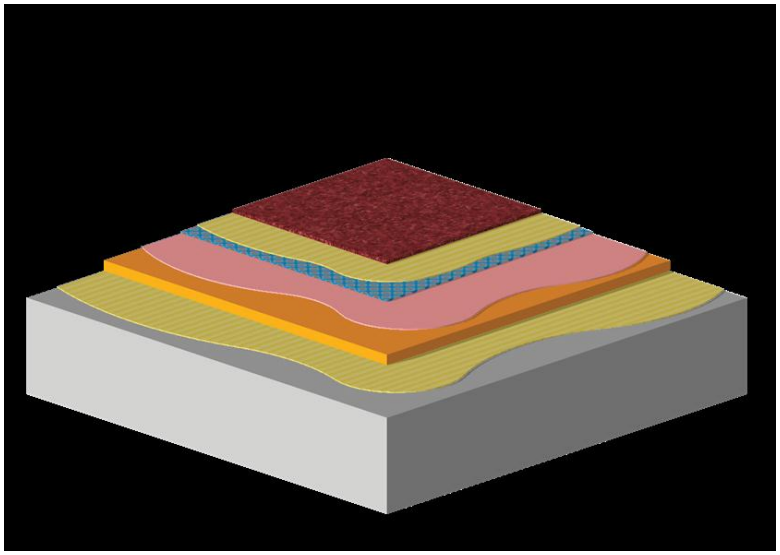

Сверху вниз:

- Линолеум / Ковролин
- Клей для ковролина
- Слой Армирующей стеклосетки + шпаклёвки
- Панели PhoneStar
- Паркетный клей
- Бетонное перекрытие

Общие рекомендации по монтажу панелей PhoneStar на массивные стены и внутренние перегородки

Панели монтируются стык встык и по отношению панель к панели вразбежку, без зазоров к полу и потолку.

Все стыки между панелями и между панелями и полом / потолком проклеиваются лентой Wolf-Tape

Варианты монтажа панелей PhoneStar:

- Панели PhoneStar монтируются к стене дюбель-гвоздями Wolf или их аналогами
- Панели PhoneStar монтируются саморезами к обрешётке из профиля Кнауф
- Панели PhoneStar монтируются саморезами на деревяную обрешётку

- Звукоизоляционные панели PhoneStar не являются финишной отделкой.
  В качестве финишной отделки рекомендуется применение листов гипсокартона.
  При этом во избежание создания звуковых мостиков листы гипсокартона крепятся саморезами длиной 20 мм к панелям PhoneStar, а не к обрешётке.
  Стыки панелей проклеиваются клейкой лентой Wolf Tape.

- Допускается шпаклёвка панелей PhoneStar с использованием армирующей стеклосетки. пластичной шпаклёвкой Ardex FA 20
- При этом толщина шпаклёвочного слоя должна составлять не менее 4 мм.
- **Внимание!!!**
  Разрешается шпаклевать только панели смонтированные напрямую к стене.
  Панели закреплённые дюбелями и саморезами на обрешётку рекомендуется отделывать гипсокартоном.

- Для улучшения эффективности звукоизоляции возможен монтаж панелей PhoneStar в два слоя.

Монтаж панелей PhoneStar на массивные стены при помощи дюбель-гвоздей

Монтаж панелей PhoneStar креплением дюбель-гвоздями Wolf или их аналогами.

Поверхность стены должна быть сухой и ровной. Приложить панель к стене, просверлить отверстие в стене сквозь панель диаметром 6 мм и прикрепить дюбель-гвоздем Wolf (6,8 х 60), притапливанием шляпки дюбель-гвоздя Wolf в толще панели.

При разметке отверстий отступ от края панели 50 мм, шаг 200 – 250 мм.

Стыки панелей проклеиваются лентой Wolf-Tape

* Расход дюбель-гвоздей на 1 панель составляет 15шт

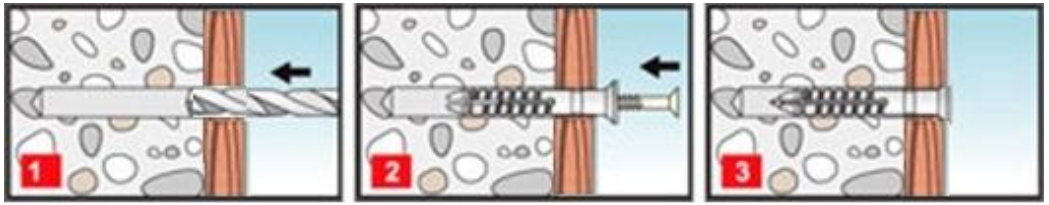

Последовательность крепления панелей аналогом дюбель-гвоздя Wolf

1. Сверление отверстия в стене сквозь панель.
2. Установка дюбеля и забивание гвоздя.
3. Панель закрепленная дюбель-гвоздём

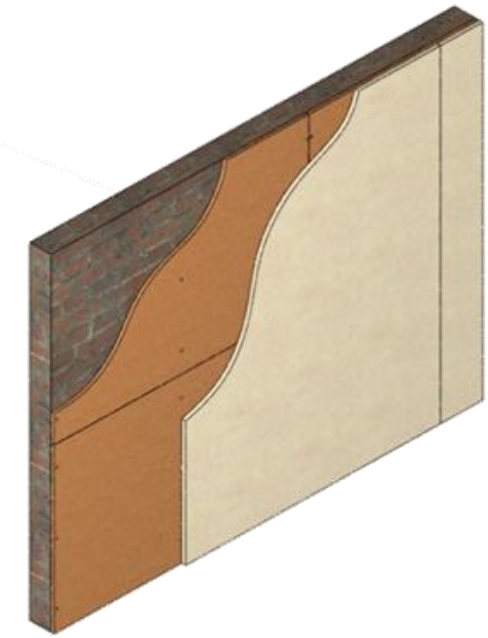

Сверху вниз:

- Поверхность стены
- Панели PhoneStar
- Листы гипсокартона

Монтаж панелей PhoneStar на массивные стены с применением обрешётки из профиля Кнауф или бруса

Монтаж панелей PhoneStar к профилю Кнауф:

Закрепить профиль саморезами к стене с шагом 590 – 600 мм предварительно выставив их по уровню. К профилю Кнауф саморезами с шагом 200-250 мм закрепить панели PhoneStar. Поверх панелей PhoneStar закрепить листы гипсокартона саморезами, длиной 20 мм.

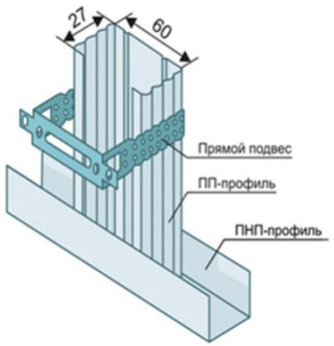

Монтаж панелей PhoneStar на деревянную обрешётку:

Закрепить обрешётку из деревянных брусков 30х50 с шагом 600 мм. Головки саморезов утапливаются в брусок. К обрешётке саморезами с шагом 200-250 мм закрепить панели PhoneStar. Поверх панелей PhoneStar закрепить гипсокартон саморезами, длиной 20 мм

Примечание:

- Текст на этикетке панели PhoneStar при монтаже на стены **всегда** должен располагаться горизонтально так, чтобы он легко читался. Это обеспечивает правильное расположение слоёв каркаса внутри панели для достижения наилучшего эффекта.

  По расположению этикетки принимают решение направлении крепления профиля Кнауф или бруса обрешетки (горизонталь или вертикаль).

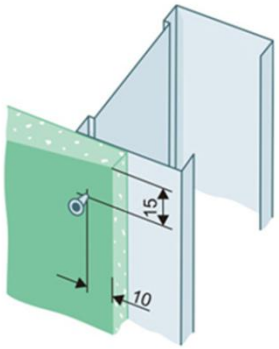

- При последующей облицовке стены листами гипсокартона, во избежание образования звуковых мостиков недопустимо сквозное проникновение саморезов через панель PhoneStar к обрешётке или стене.

  Внимание: этот пункт справедлив только в случае звукоизоляции стен!

- Стыки панелей проклеиваются лентой Wolf-Tape
- Для улучшения целевых свойств системы, промежутки между брусками или профилем Кнауф под слоем PhoneStar можно дополнительно заполнить минватой или иным утеплителем соответствующей толщины.

Монтаж панелей PhoneStar на внутренние перегородки

- При возведении внутренних перегородок сначала из выбранного металлического профиля или деревянных брусков соответствующего сечения возводят каркас перегородки исходя из расчёта, что стойка должна стоять по краям панели PhoneStar через каждые 590-600мм (1 лист крепится на 3 стойки).
- Панели PhoneStar вразбежку крепят к стойкам на саморезах с шагом 200 – 250мм с небольшим притапливанием головки самореза в толще панели.
- Стыки панелей между собой и с прилежащими стенами проклеиваются лентой Wolf-Tape.
- Лицевая поверхность стены облицовывается гипсокартоном обычным образом. Листы гипсокартона при этом закрепляют на саморезах в сами панели PhoneStar, избегая попадания саморезами в стойки, на которые уже были закреплены панели PhoneStar. (стараясь расположить саморезы в пространстве не занятом стойками каркаса стены).
- Все процедуры повторить с обратной стороны возводимой перегородки.

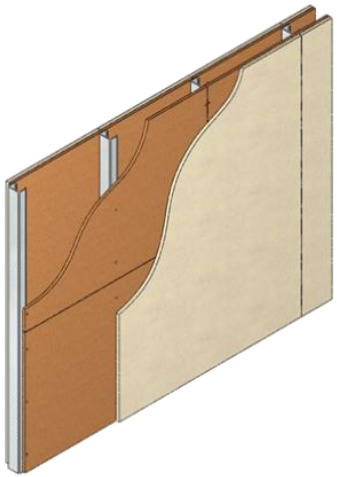

Примечание.

- Панели PhoneStar крепят вплотную к прилежащим стенам, потолку и полу возводимой перегородки, а также друг к другу.
- Листы гипсокартона крепят с зазором 3-5 мм к примыкающим стенам, потолку и полу возводимой перегородки.
- Пространство внутри каркаса между стойками следует заполнить любым доступным теплоизолирующим материалом, например минеральной ватой.

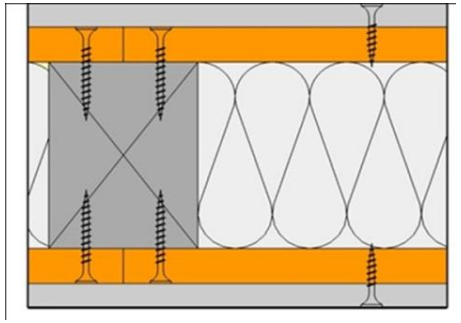

Общие рекомендации по монтажу панелей PhoneStar на потолок (бетонное или деревянное перекрытие)

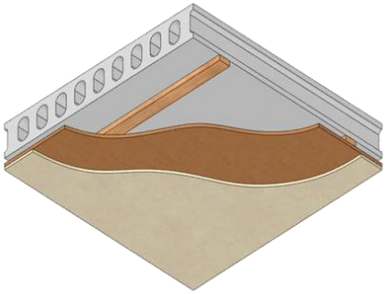

- Монтаж панелей PhoneStar на потолок осуществляется на каркас из бруса или профиля Кнауф с шагом 590-600мм. Каркас закрепляют на бетонном перекрытии исключительно на металлические анкеры для бетона, устанавливаемые с шагом 300мм, способные нести нагрузку из расчёта 40-50 кг/м^2 (18кг – вес панели PhoneStar 20-30 кг – вес листа гипсокартона с запасом прочности). Несущая способность одного анкера составляет 7-10 кг, на 1 панель PhoneStar (0,95м^2) установить 8-9 штук анкеров.
- На сторону рейки каркаса обращённую к бетонному перекрытию можно наклеить полосу пробкового или пенополиэтиленового материала для смягчения подвеса каркаса.
- К каркасу на саморезах привинчиваются панели PhoneStar вразбежку по отношению панель к панели. Головки саморезов слегка притапливаются в толще PhoneStar.
- Стыки панелей проклеиваются лентой Wolf-Tape.
- На поверхность возведённого слоя звукоизоляции закрепляется на саморезах лицевая отделка из листов гипсокартона. Саморезы, при этом, завинчиваются в рейки или профиль Кнауф установленного ранее каркаса.

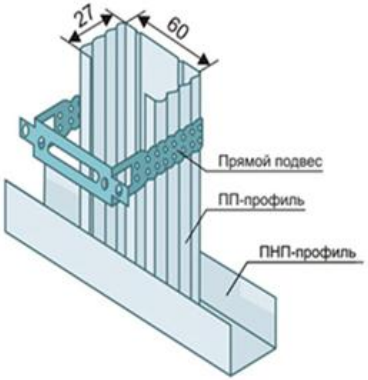
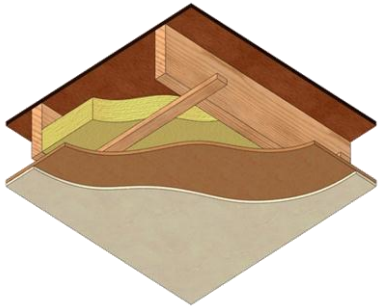
- Примечание.
  - Панели PhoneStar крепят вплотную к прилежащим стенам, а также друг к дружке.
  - Листы гипсокартона крепят с зазором 3-5 мм к прилежащим стенам
  - Пространство внутри каркаса между стойками следует заполнить любым доступным теплоизолирующим материалом, например минеральной ватой.